11.2 Руководство по монтажу

Монтаж, ввод в эксплуатацию и проверка должны выполняться только авторизованным и подготовленным квалифицированным персоналом. Подробную информацию о технике безопасности найдете в главе 2 этого Руководства по эксплуатации.

11.2.1 Ответственность установщика (сборочное предприятие)

- Малый грузовой лифт должен монтироваться установщиком согласно Руководству по монтажу.
- Сборочное предприятие должно обратить внимание на фактически имеющиеся условия окружающей среды и конструктивные возможности и учитывать получаемые от этого виды опасности и угрожающие события. Соответственно действующие национальные предписания должны соблюдаться сборочным предприятием.
- Монтажные работы должны проводиться только обученным и авторизованным квалифицированным персоналом.
- Все работы на электрической установке и электрооборудовании должны выполняться только специалистами-электриками.
- Необходимо надевать индивидуальные средства защиты. В частности, при проведении работ в шахте должны устанавливаться соответствующие предохранительные устройства.
- Рабочие зоны, как, напр., доступ в шахту и помещение силовой установки, должны защищаться и ограждаться.
- Должны использоваться только соответствующие инструменты и подъемные механизмы.
- Должна соблюдаться допустимая грузоподъемность подъемных механизмов, точек крепления и грузозахватных приспособлений.
- Моменты затяжки болтовых соединений должны соблюдаться по таблице.
- Перед проведением монтажных работ необходимо выключить главный выключатель электропитания малого грузового лифта и обеспечить блокировку от повторного включения.
- Установщик должен установить и зафиксировать письменно, что малый грузовой лифт правильно смонтирован, соединен с предназначенным для него корпусом постройки и шахта правильно обнесена стеной. В противном случае ввода в эксплуатацию не должно быть.
- Проверки до ввода в эксплуатацию нужно выполнять согласно норме EN81-3: 2000 приложение D.
- Технически правильный монтаж должен документироваться сборочным предприятием в письменном виде.
- Руководство по монтажу необходимо сохранить.

Значения для стальных конструкций/гальванически оцинкованных винтов			
	Моменты затяжки [Нм]		
d	5.6	8.8	10.9
M5	2,5	5,4	7
M6	4,5	9,5	13
M8	11	23	32
M10	22	46	64
M12	38	80	110
M14	60	125	180
M16	92	195	275

Таблица: Моменты затяжки для стали

Предупреждение!

Опасность травматизма при недостаточной квалификации!

Монтаж, ввод в эксплуатацию и проверка должны выполняться только авторизованным и подготовленным квалифицированным персоналом.

Поэтому:

- эти работы выполняются только специализированным персоналом.
- опасные участки (напр., лифтовая шахта, помещение силовой установки) должны ограждаться.

Предупреждение!

Опасность травматизма от ненадлежащей безопасности установки до входа в лифтовую шахту!

Ненадлежащая безопасность лифтовой шахты при выполнении работ по установке или техническому обслуживанию может привести к тяжелым травмам и повлечь за собой смерть.

Поэтому:

- Перед входом в лифтовую шахту авторизованного квалифицированного персонала остановить установку и включить все необходимые предохранительные устройства.
- В опасные участки имеет право входить только авторизованный квалифицированный персонал.

11.2.2 Проверка дверей шахты

Перед использованием малого грузового лифта в ручном режиме: Следует проверить отсутствие кого-либо из персонала в шахте.

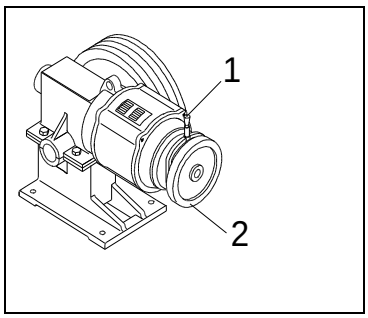

- Отпускание тормоза (1)
- Кабина лифта вращением маховика (2) выходит из зоны двери.
- Проверить, не открывается ли дверь шахты.
- Все двери шахты не должны открываться.

11.2.3 Проверка тормозного устройства

- Кабину лифта загрузить весом в 125% от номинальной нагрузки.
- Кабину лифта при монтажной проверке отправить движением вниз.
- После достижения номинальной скорости кабину лифта остановить.
- Кабина лифта должна надежно затормозиться до полного останова.

11.2.4 Периодические проверки

После ввода лифта в эксплуатацию нужно регулярно выполнять проверки, чтобы убедиться в его безопасном для эксплуатации состоянии. Эти проверки нужно выполнять в соответствии с EN 81-3: 2000, приложение E.1.

Частота проверок: В зависимости от национальных предписаний и от продолжительности нагрузки.

11.2.5 Проверки после значительных изменений и аварий

После значительных изменений и аварий нужно выполнить проверки с целью выяснения того, соответствует ли ещё лифт требованиям EN 81-3:2000. Проверки выполняются по приложению E.2 к норме.

5-60004-0537 1-8 Typ: 50.45/7; 100.45/7

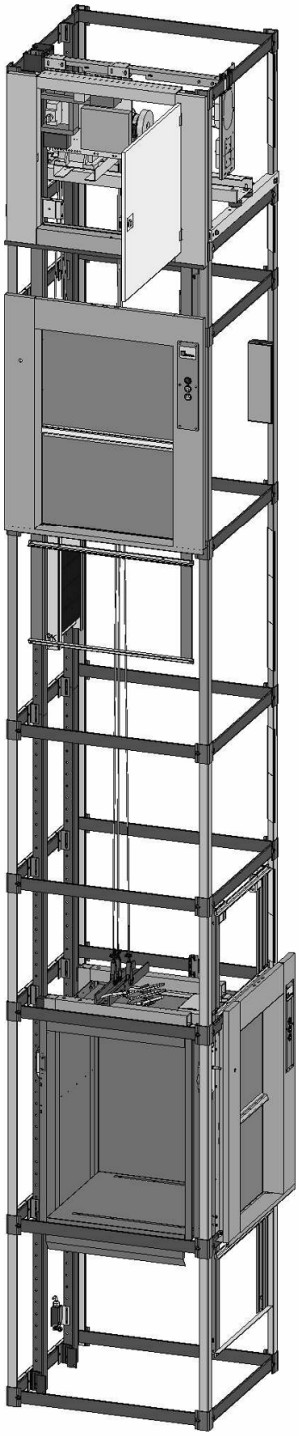

5-60004-0537 2-8 Typ: 50.45/7; 100.45/7

*: при наличии!

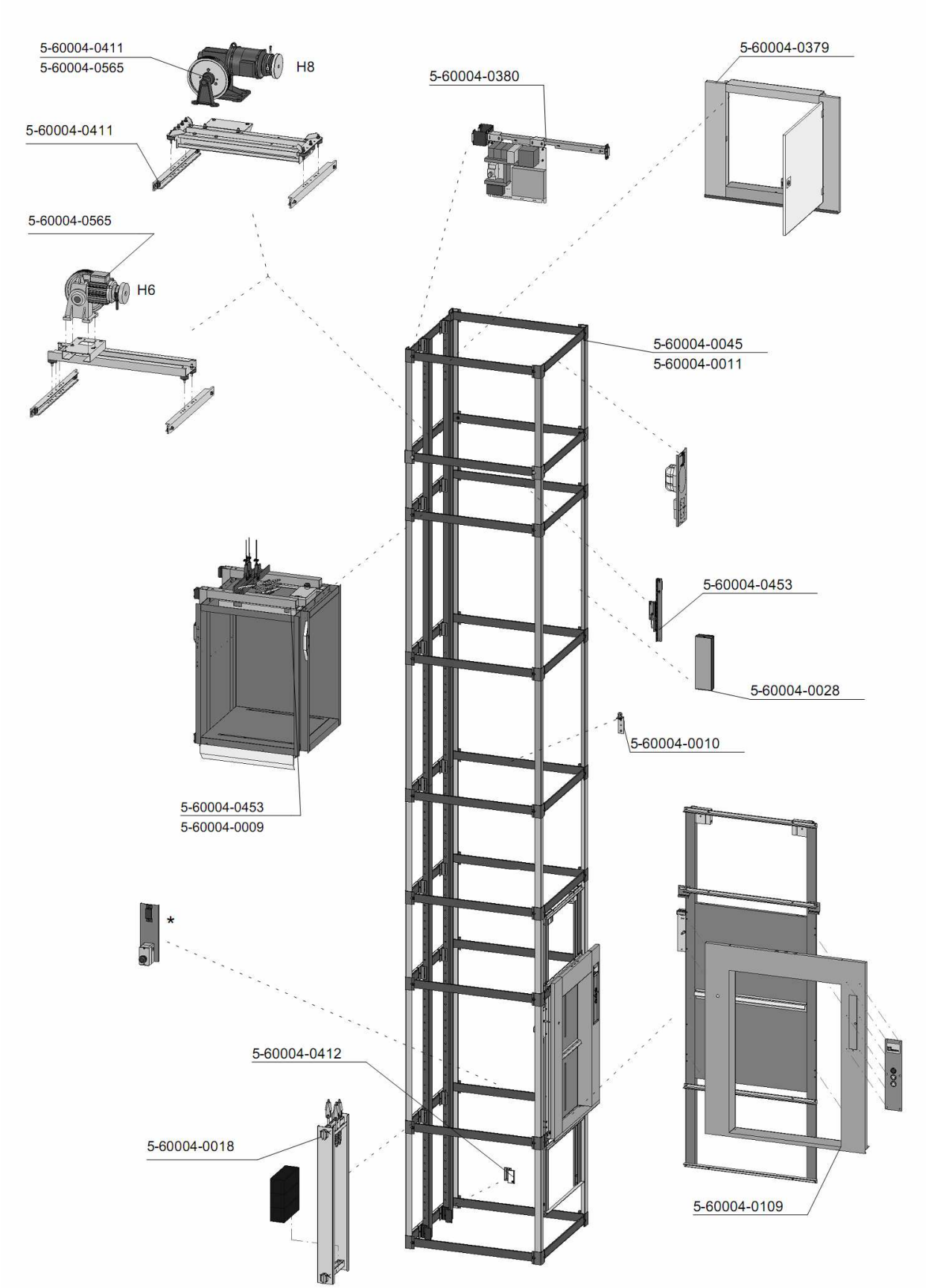

5-60004-0537 3-8 **Typ: 50.45/7; 100.45/7**

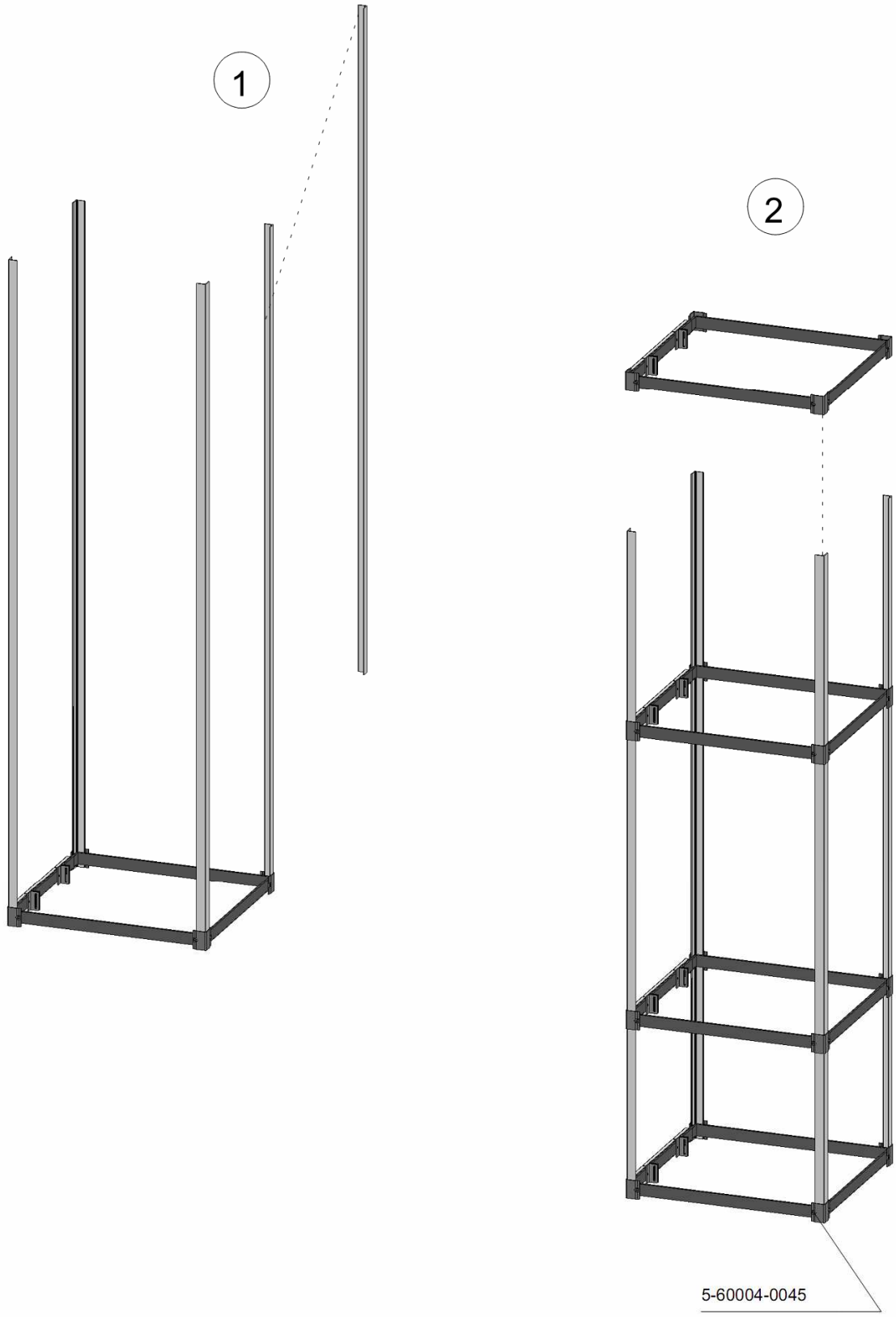

5-60004-0537 4-8 **Typ: 50.45/7; 100.45/7**

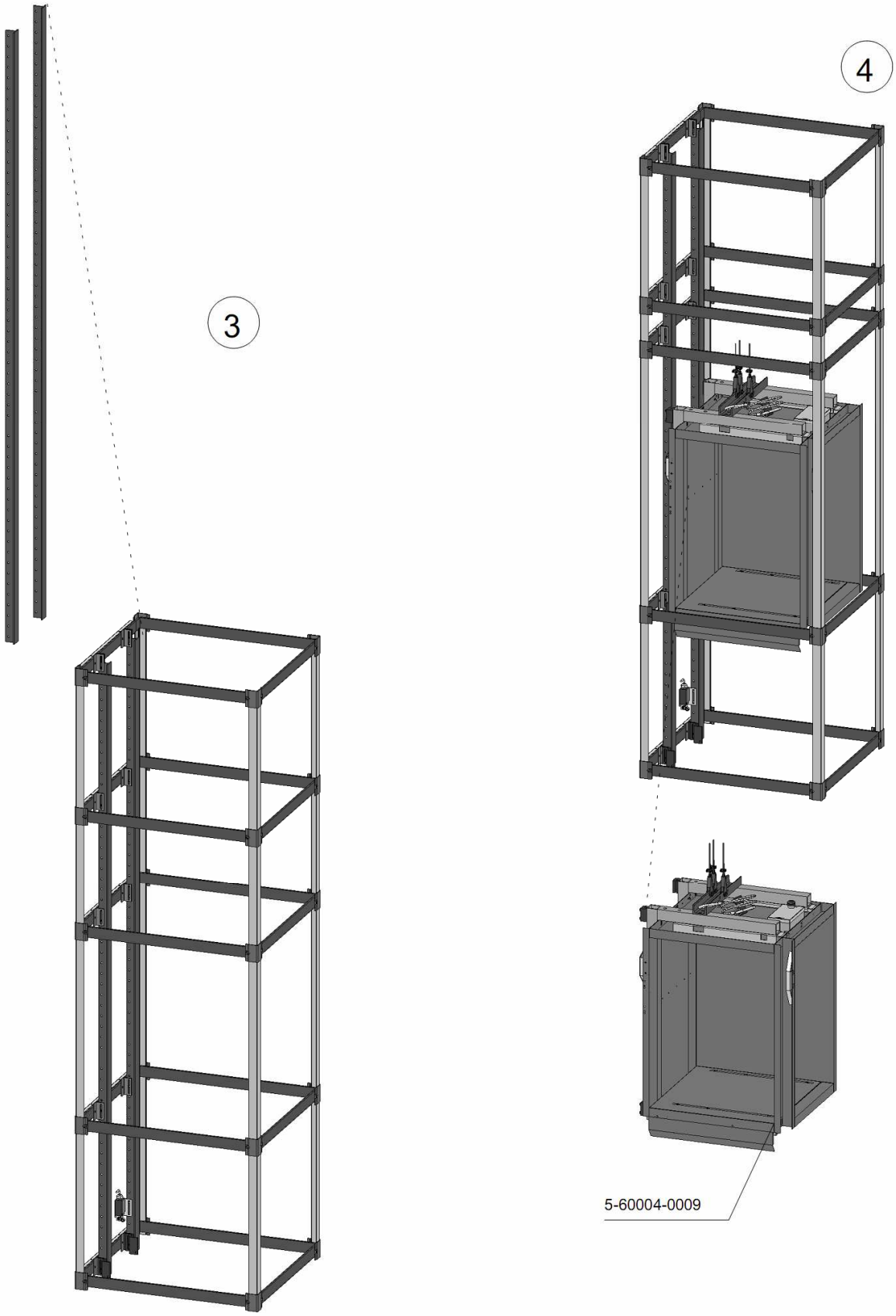

5-60004-0537 5-8 Typ: 50.45/7; 100.45/7

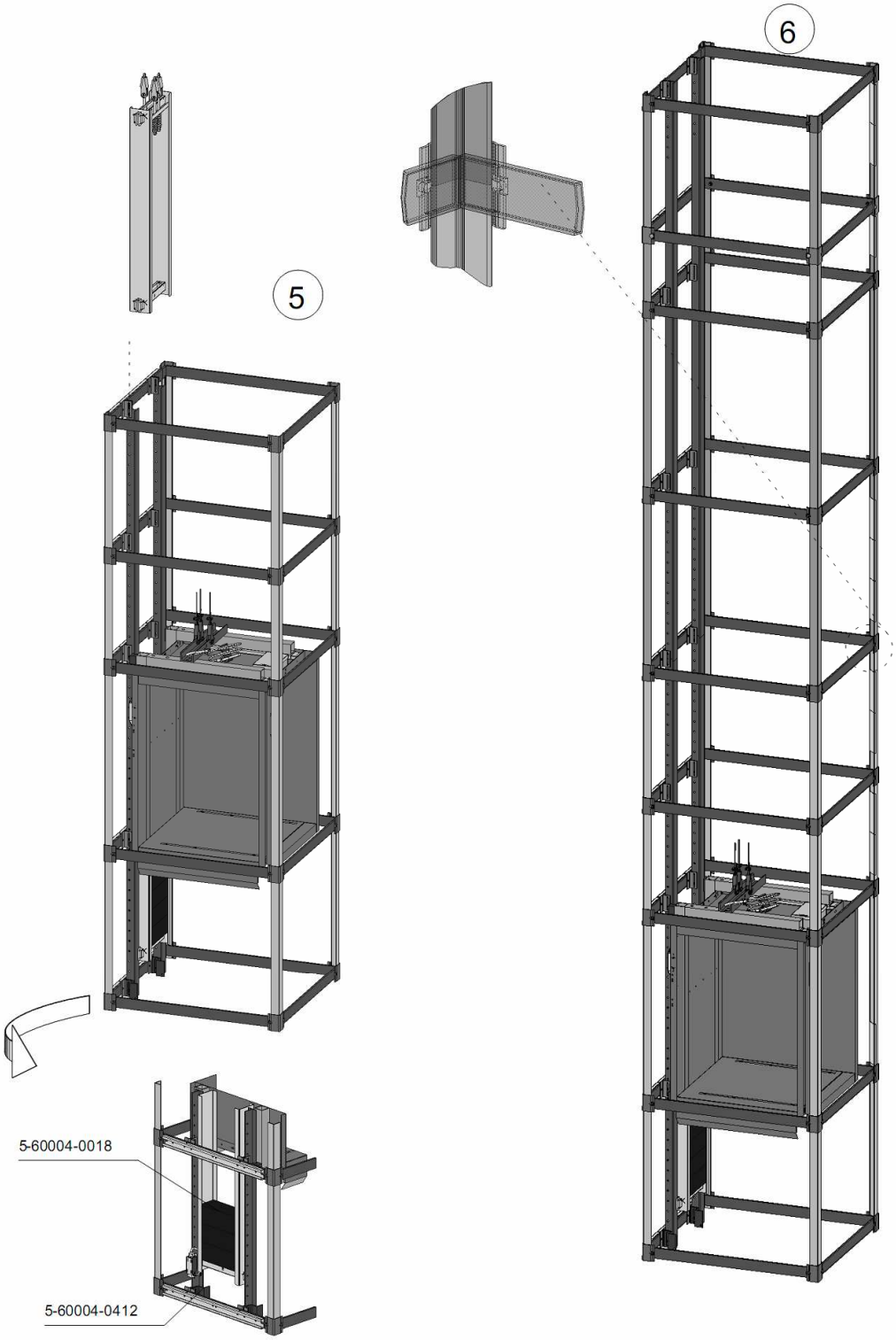

5-60004-0537 6-8 Typ: 50.45/7; 100.45/7

*: при наличии

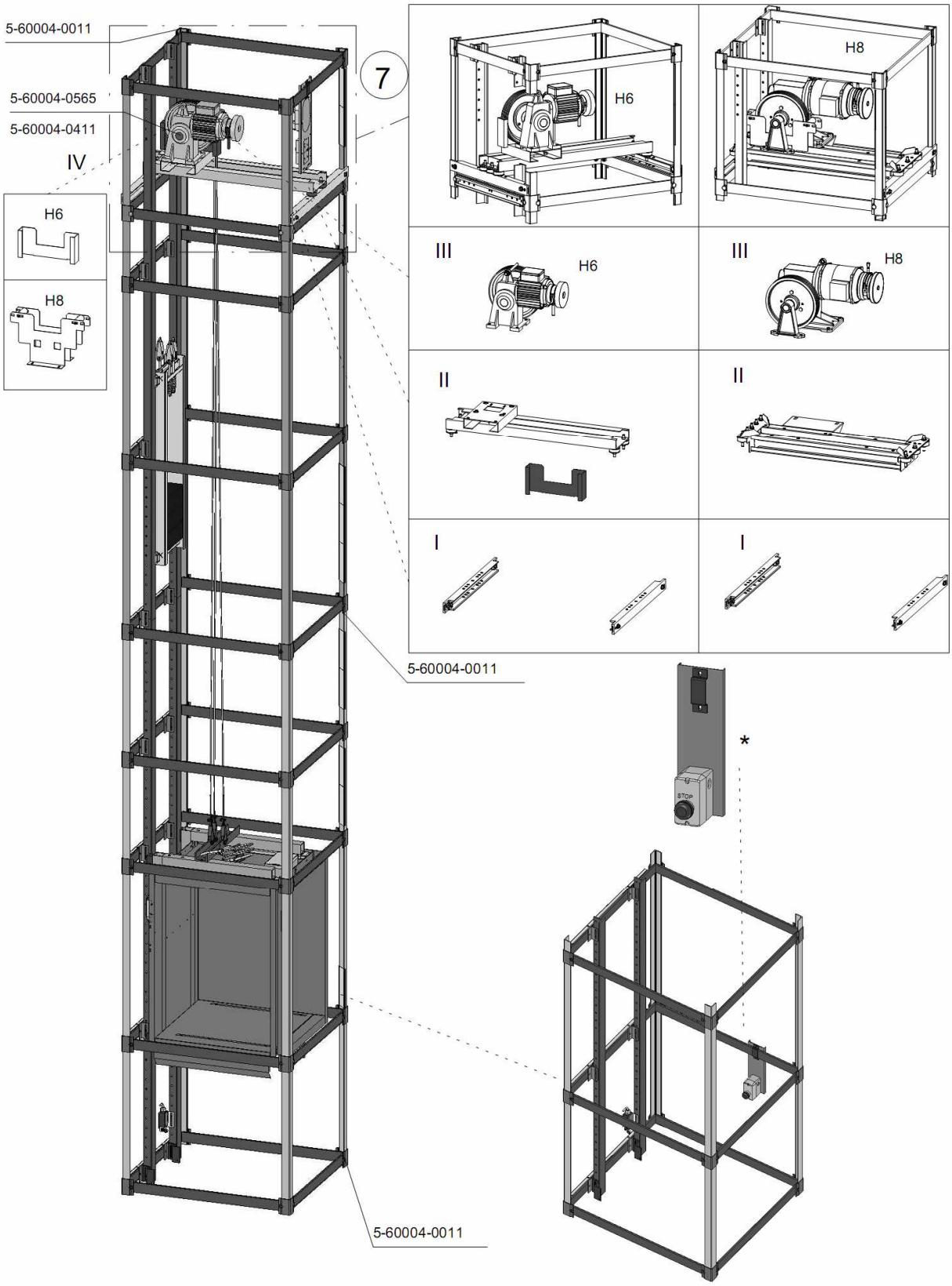

5-60004-0537 7-8 Typ: 50.45/7; 100.45/7

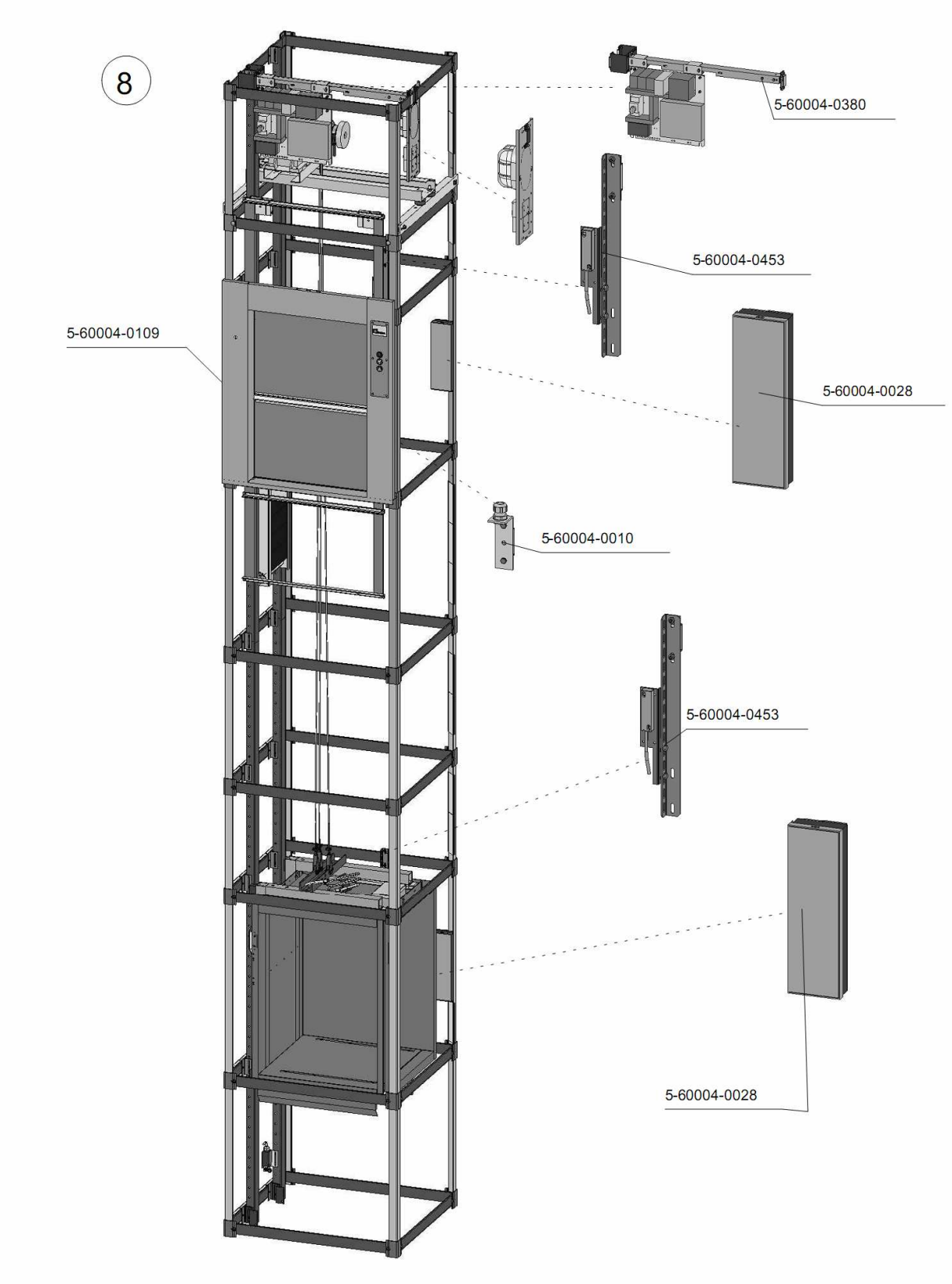

5-60004-0537 8-8 Typ: 50.45/7; 100.45/7

5-60004-0009 Регулируемый направляющий башмак

1: После откручивания винтов направляющий башмак настраивается по штихмасу!

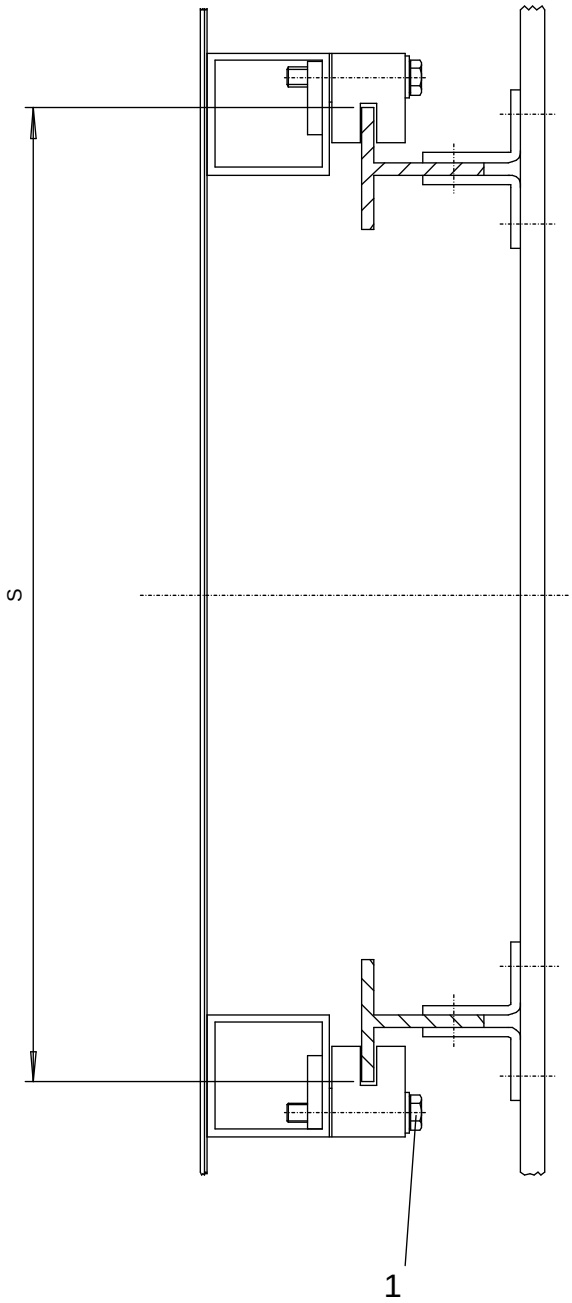

5-60004-0010 Держатель подвесного кабеля

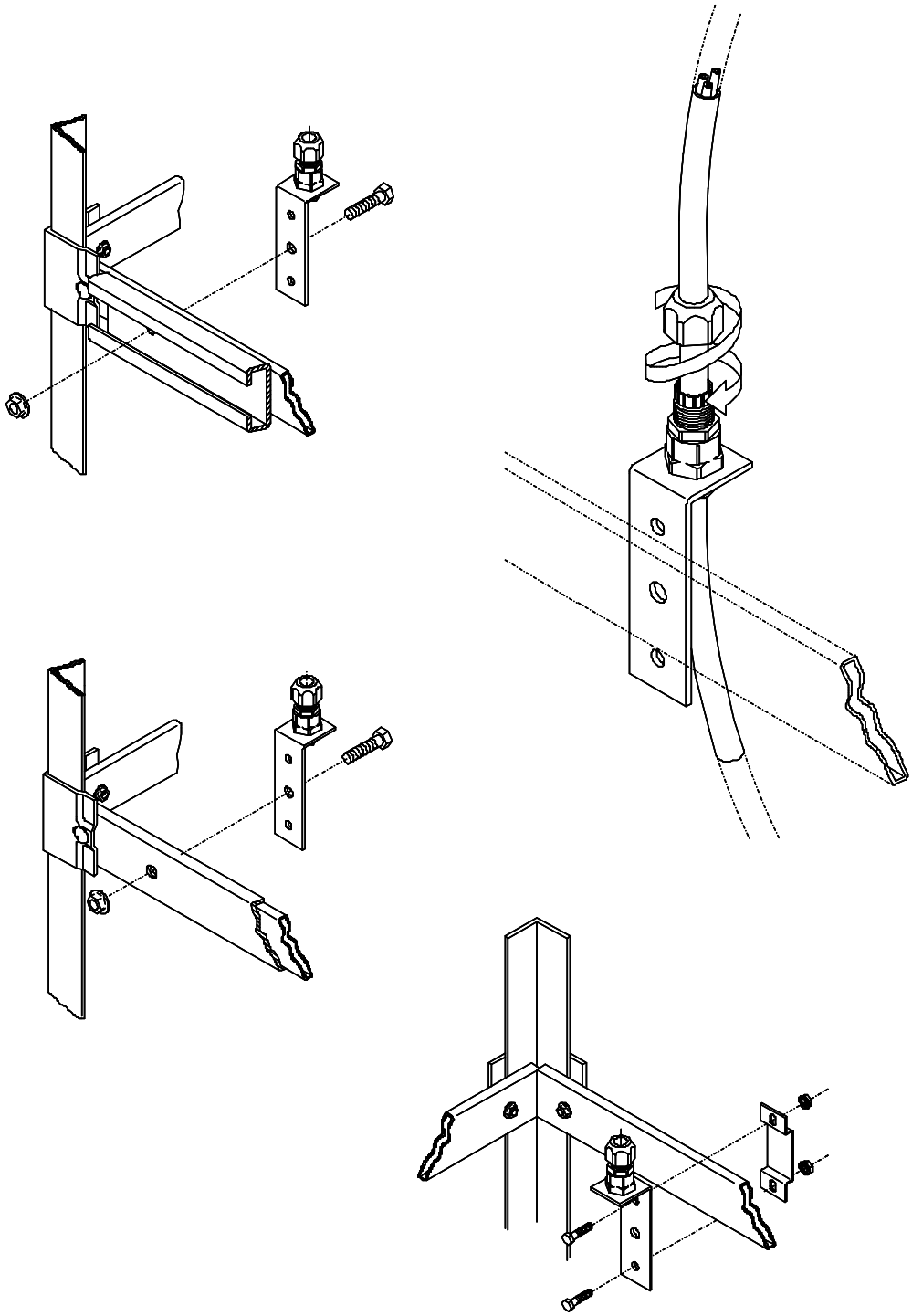

5-60004-0011 Анкерное крепление каркаса шахты

1: Основание шахты
2: Стена шахты
3: Потолок шахты
Вид крепления (напр., дюбели) должен согласовываться силами заказчика на корпусе постройки.

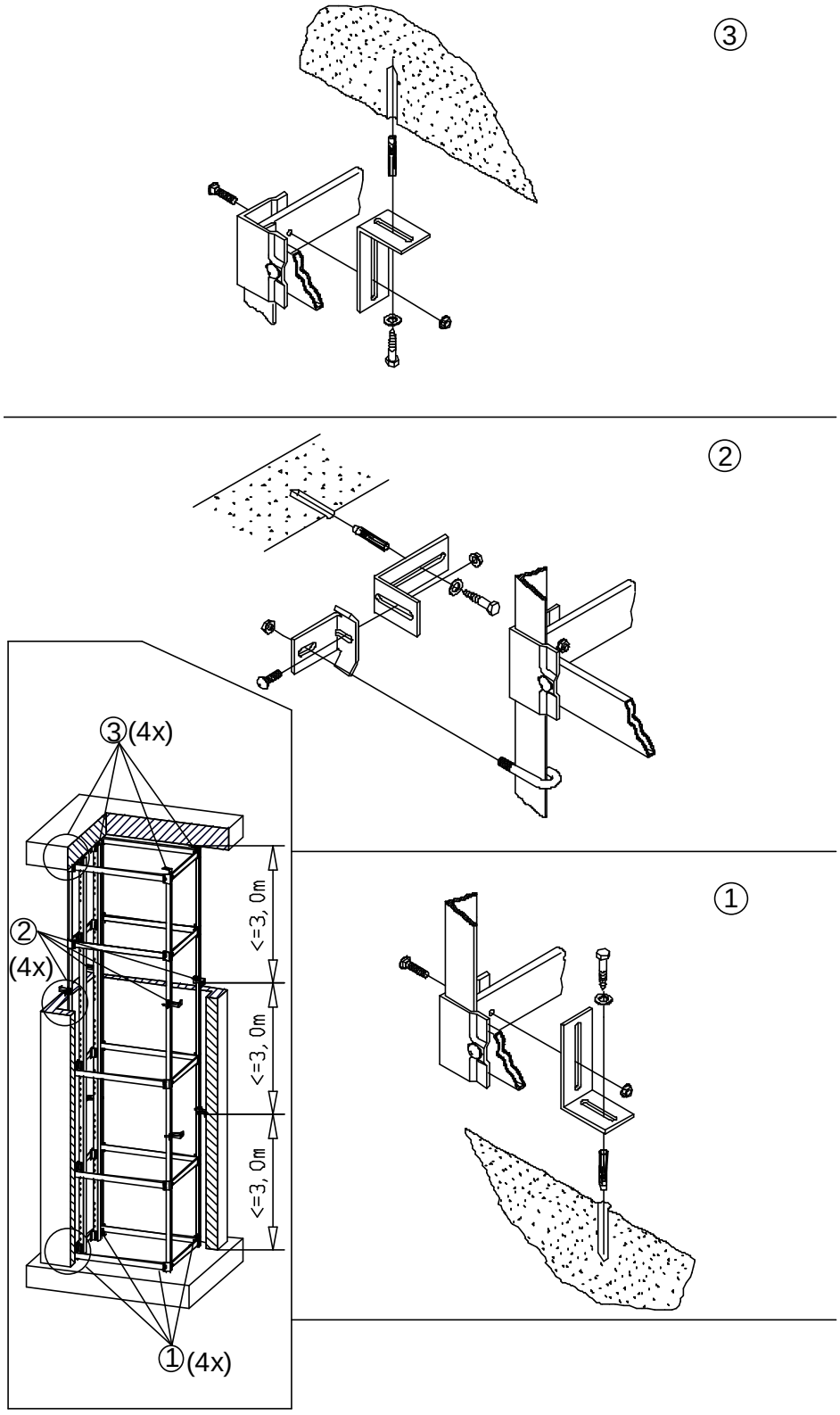

5-60004-0028 Кабельный ящик этажа

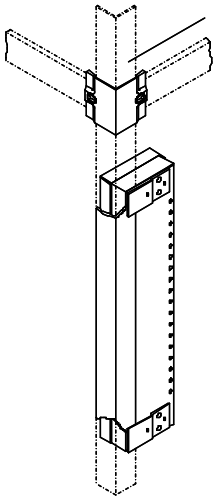

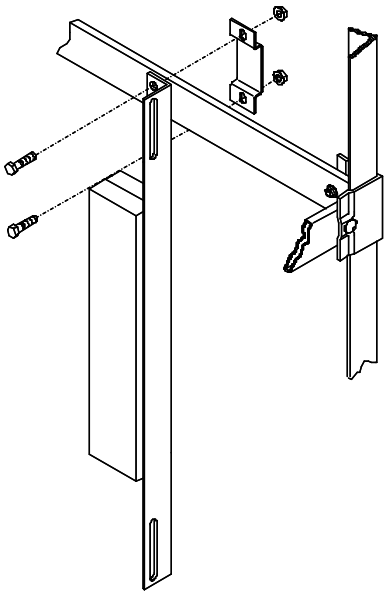

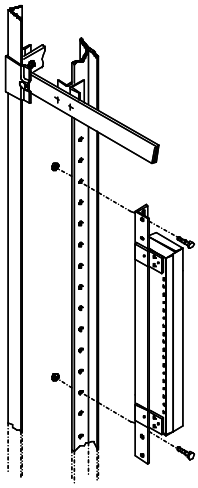

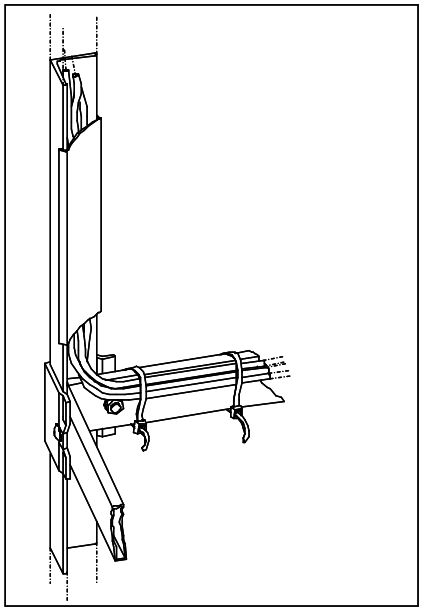

5-60004-0045 Каркас

X-Y- Взять размеры из заказного монтажного чертежа!

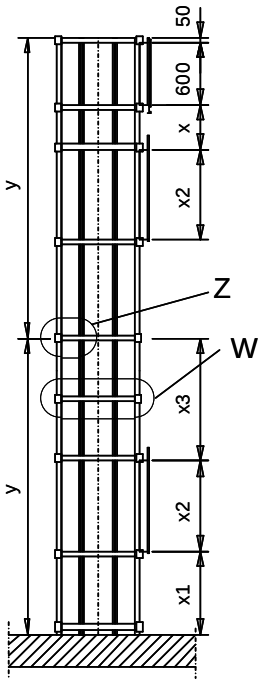

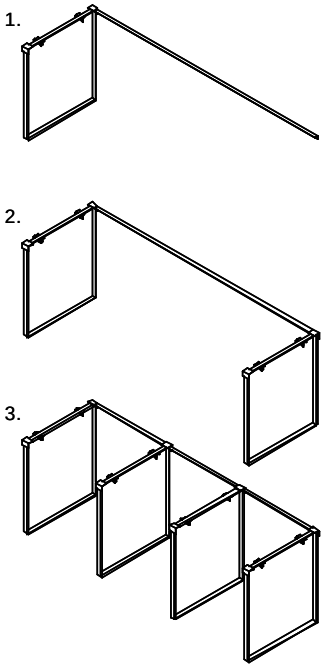

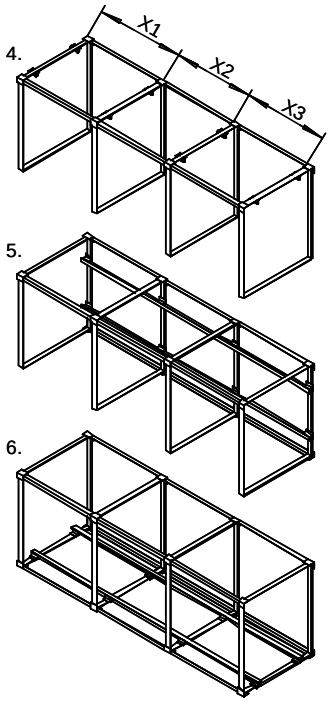

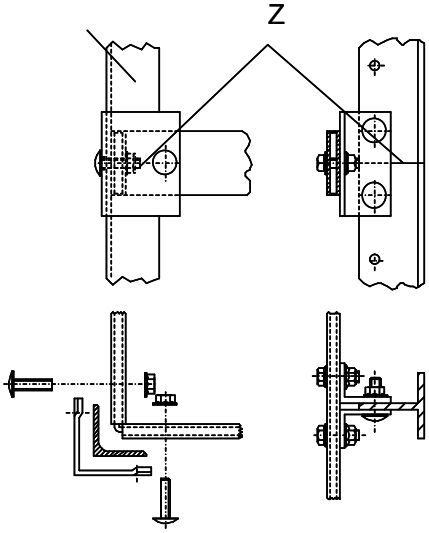

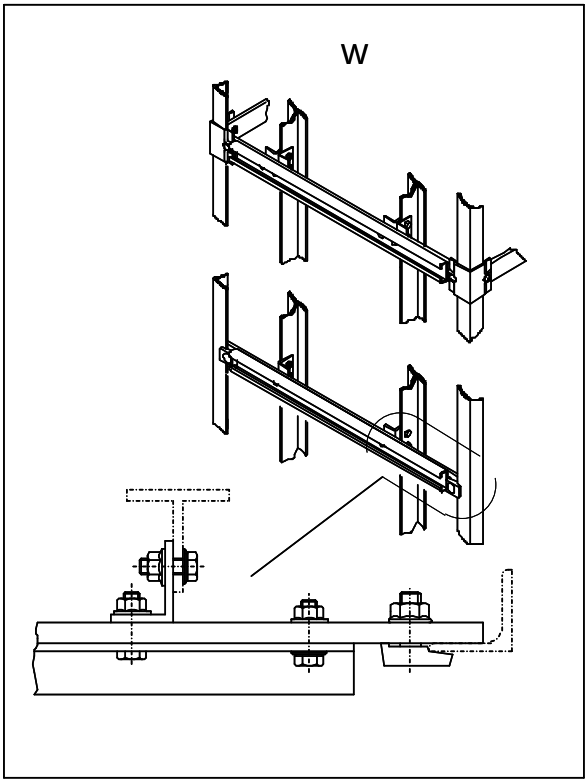

5-60004-0453 Выключатель с соленоидным приводом

1: красный
2: зеленый

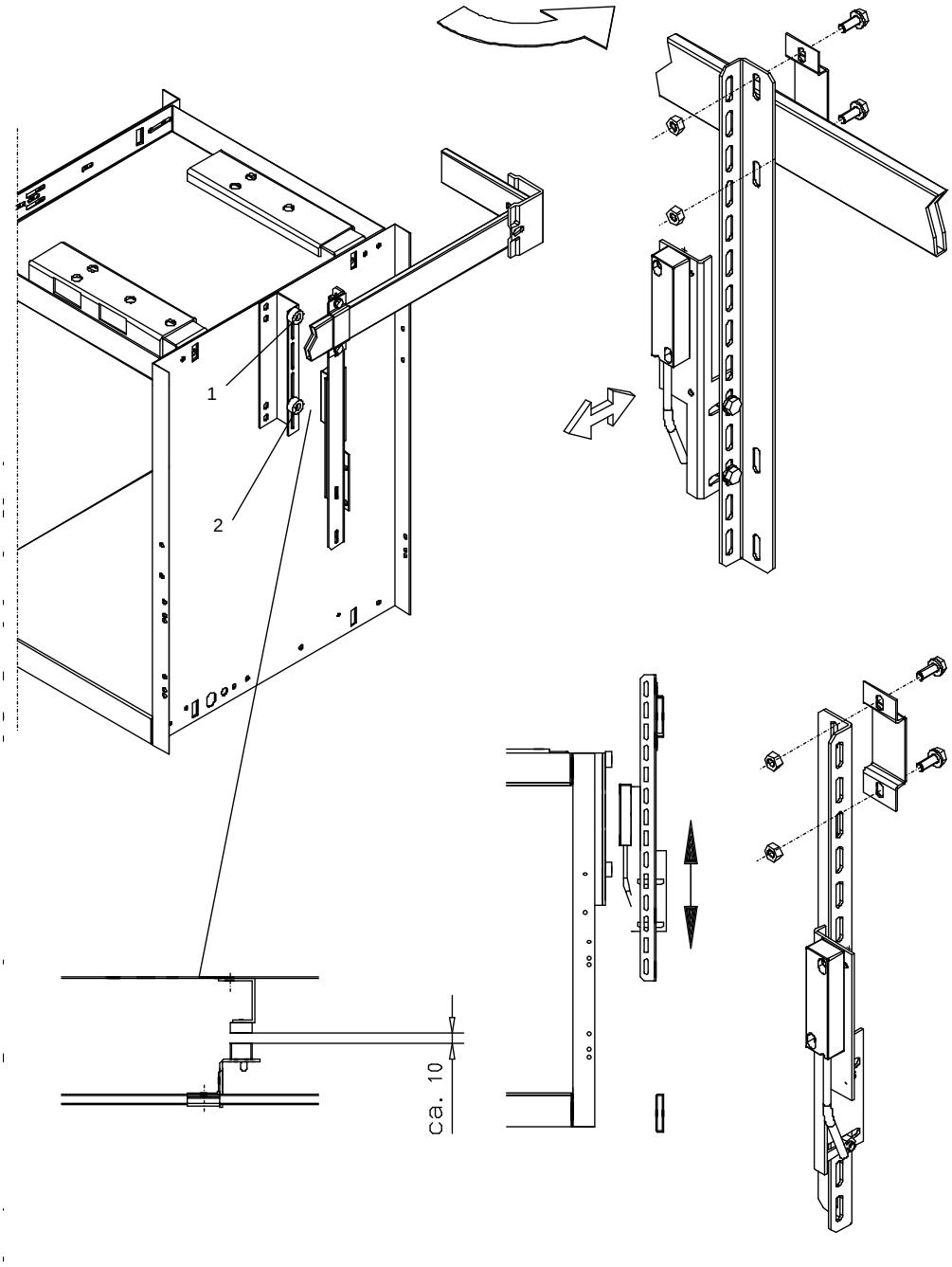

5-60004-0412 Поддерживающее устройство

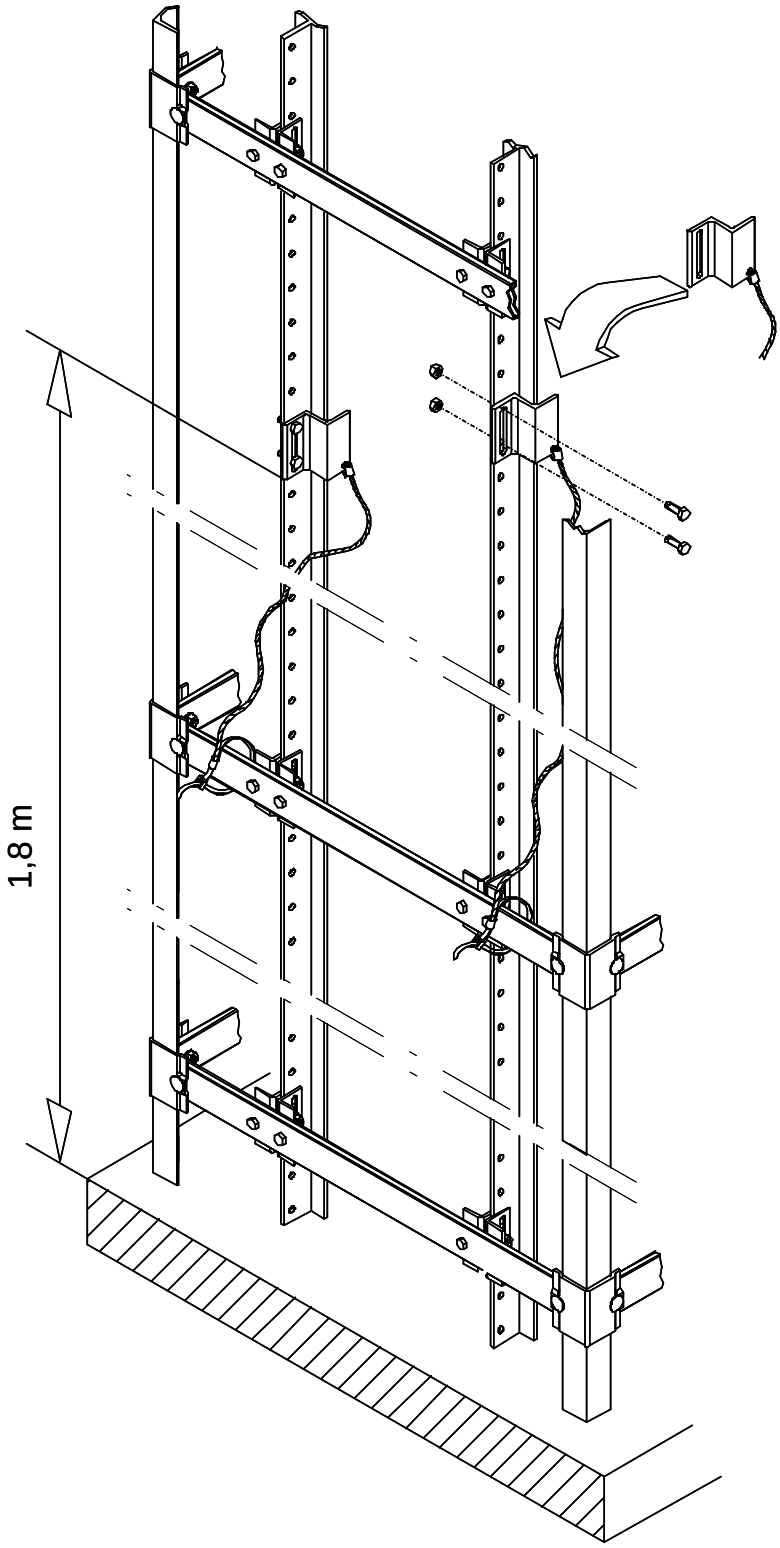

5-60004-0103 Втягивающий башмак/3-я направляющая

при наличии!

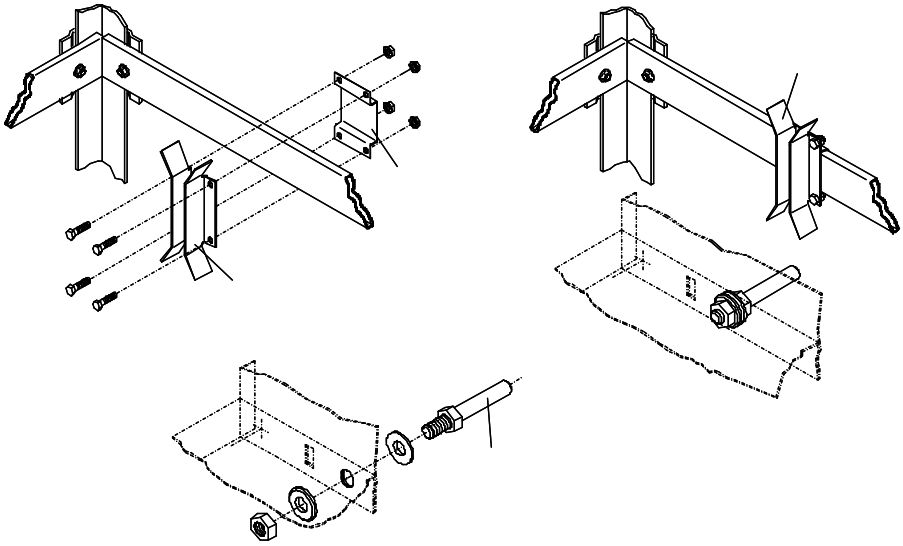

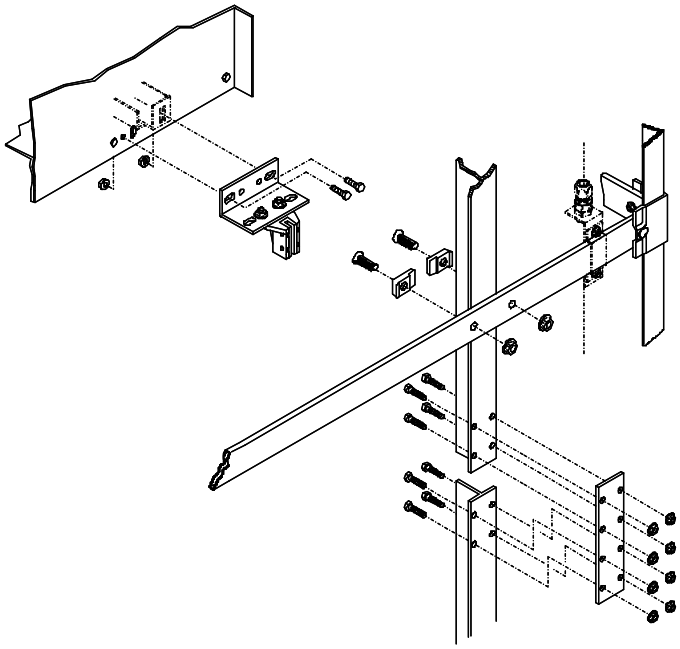

5-60004-0018 Противовес

1: Направляющий башмак

2: Удалить транспортный предохранительный шплинт

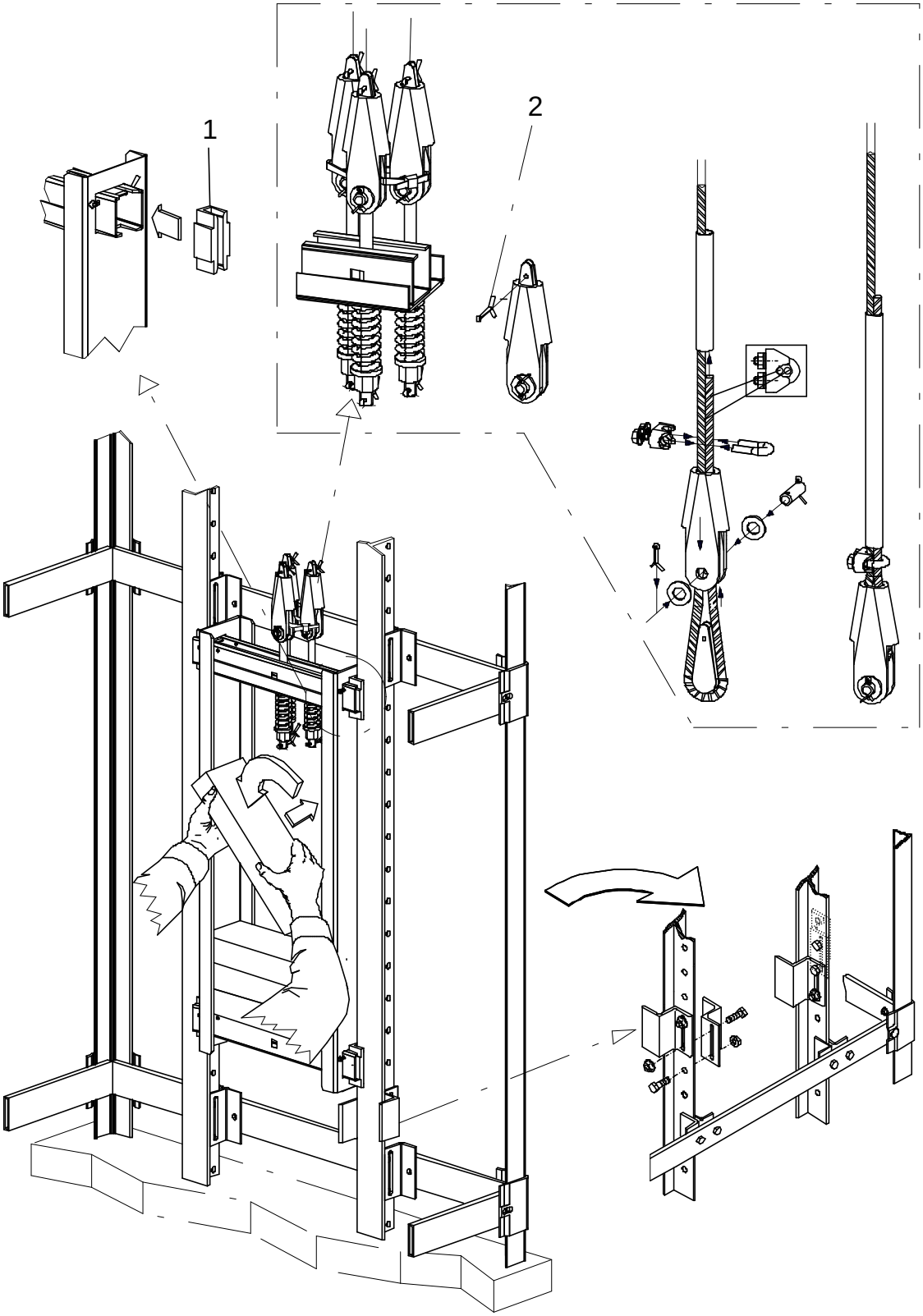

5-60004-0379 Дверь помещения силовой установки

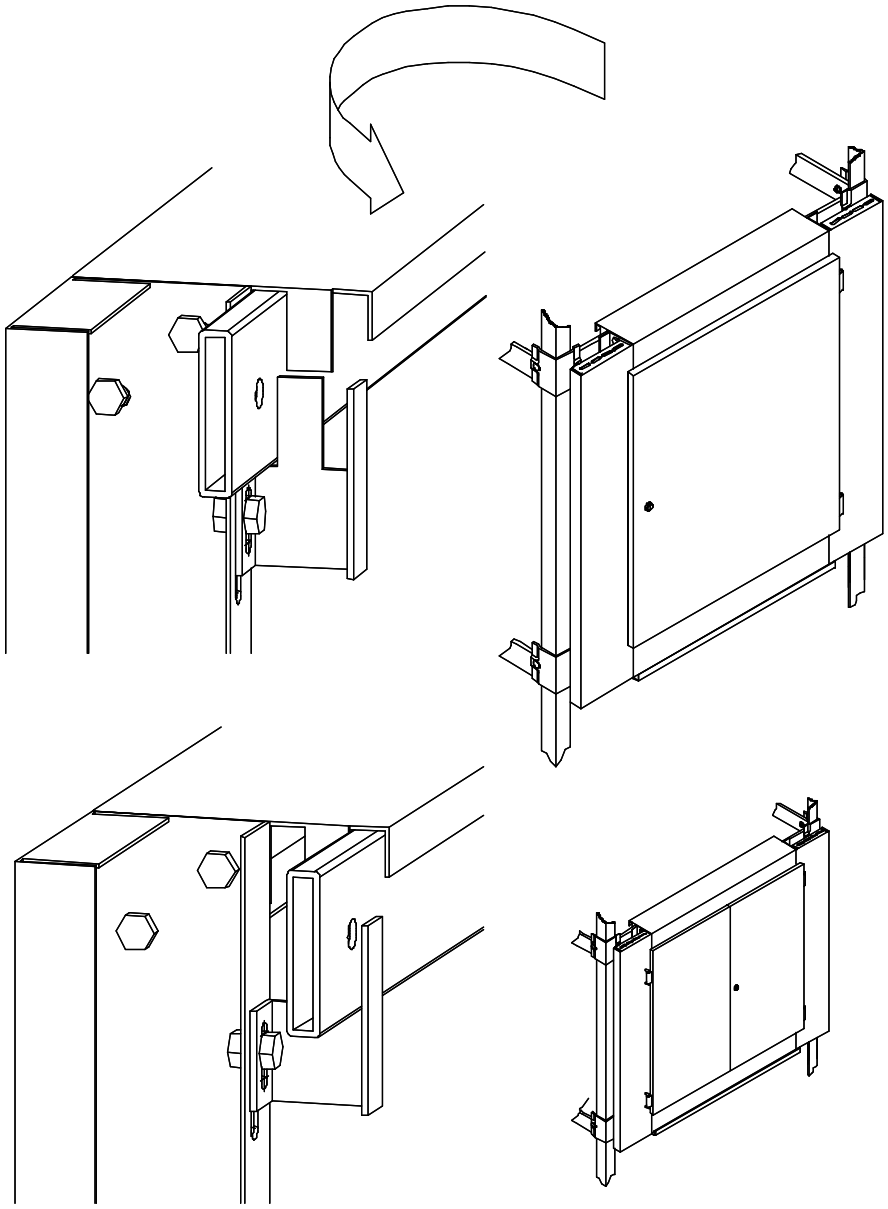

5-60004-0380 Пульт управления

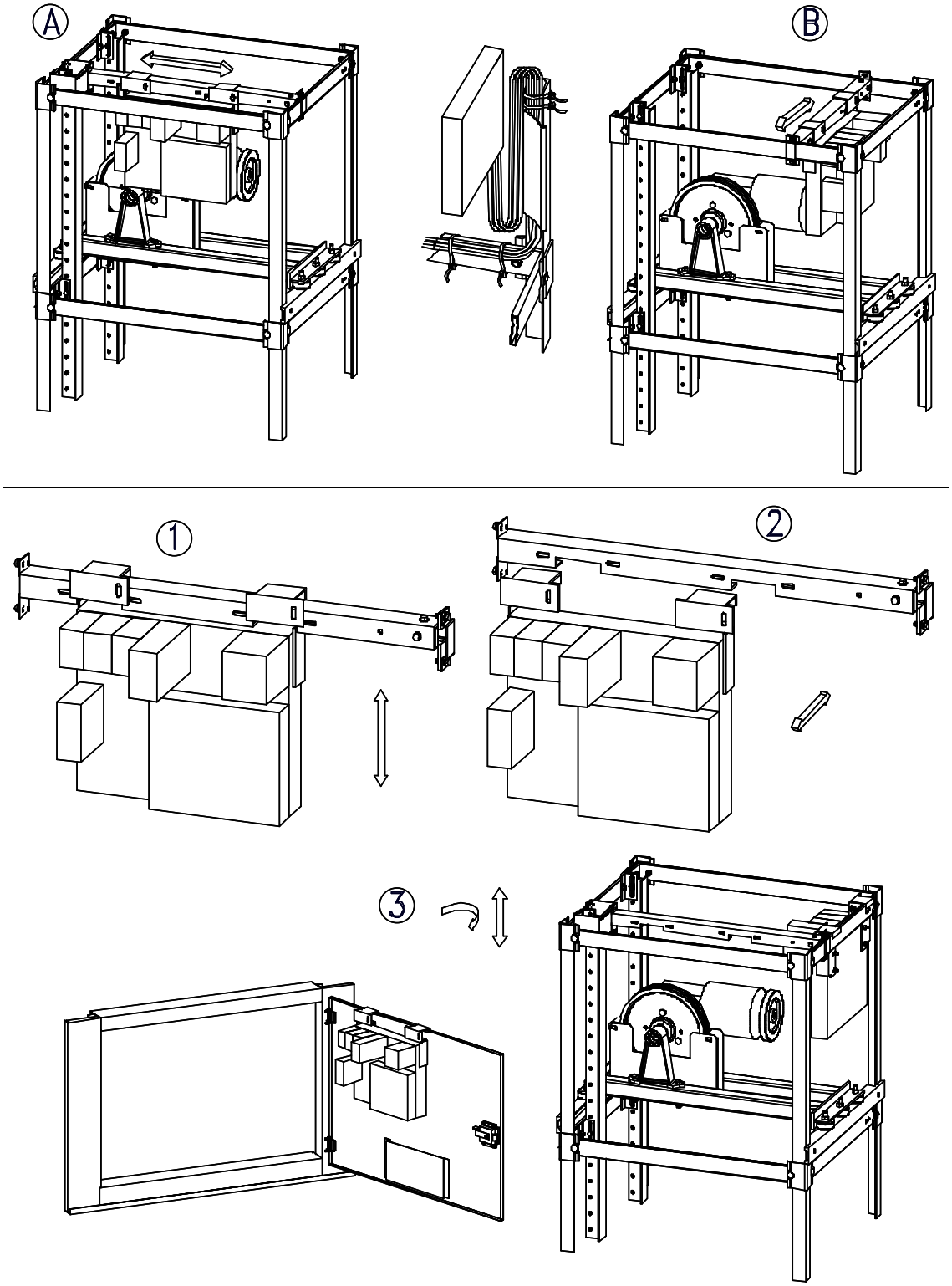

5-60004-0411 Помещение силовой установки

1: для ограничителя скорости
2: для натяжного груза

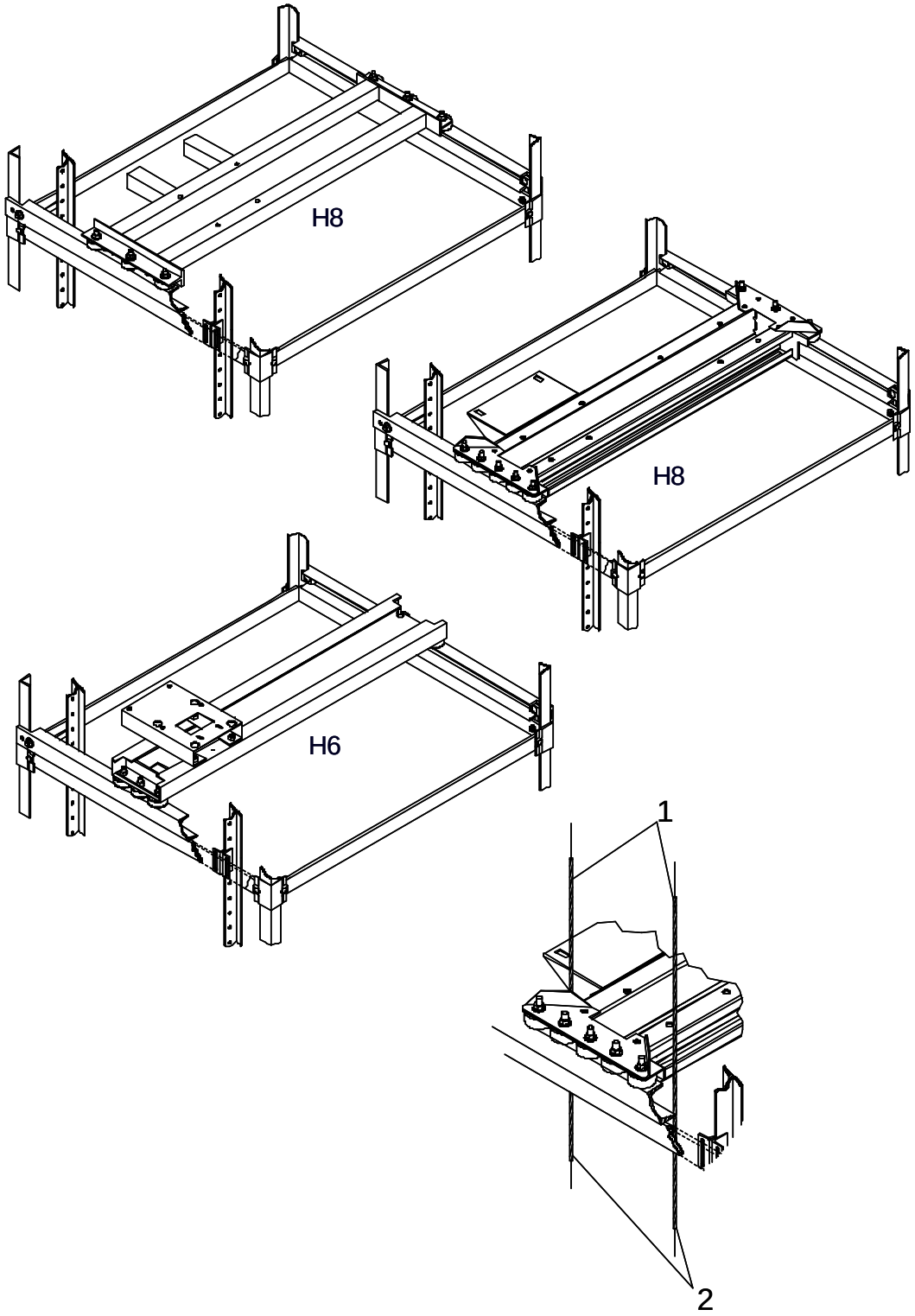

5-60004-0109 Раздвижная дверь

1: Размер согласно чертежу установки

2: Транспортная планка перед монтажом удаляется

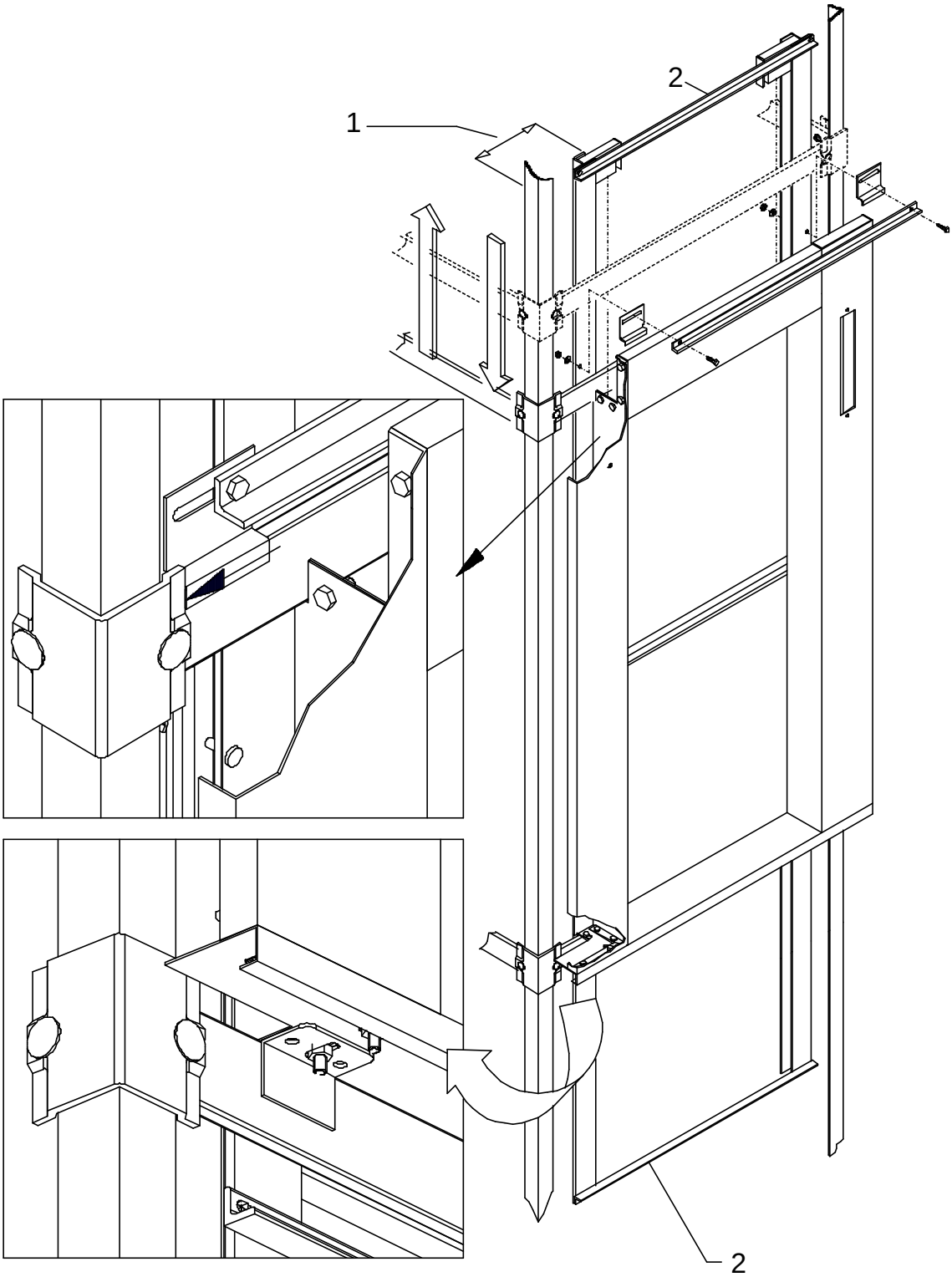

5-60004-0381 Постоянная кривая / кривая магнита

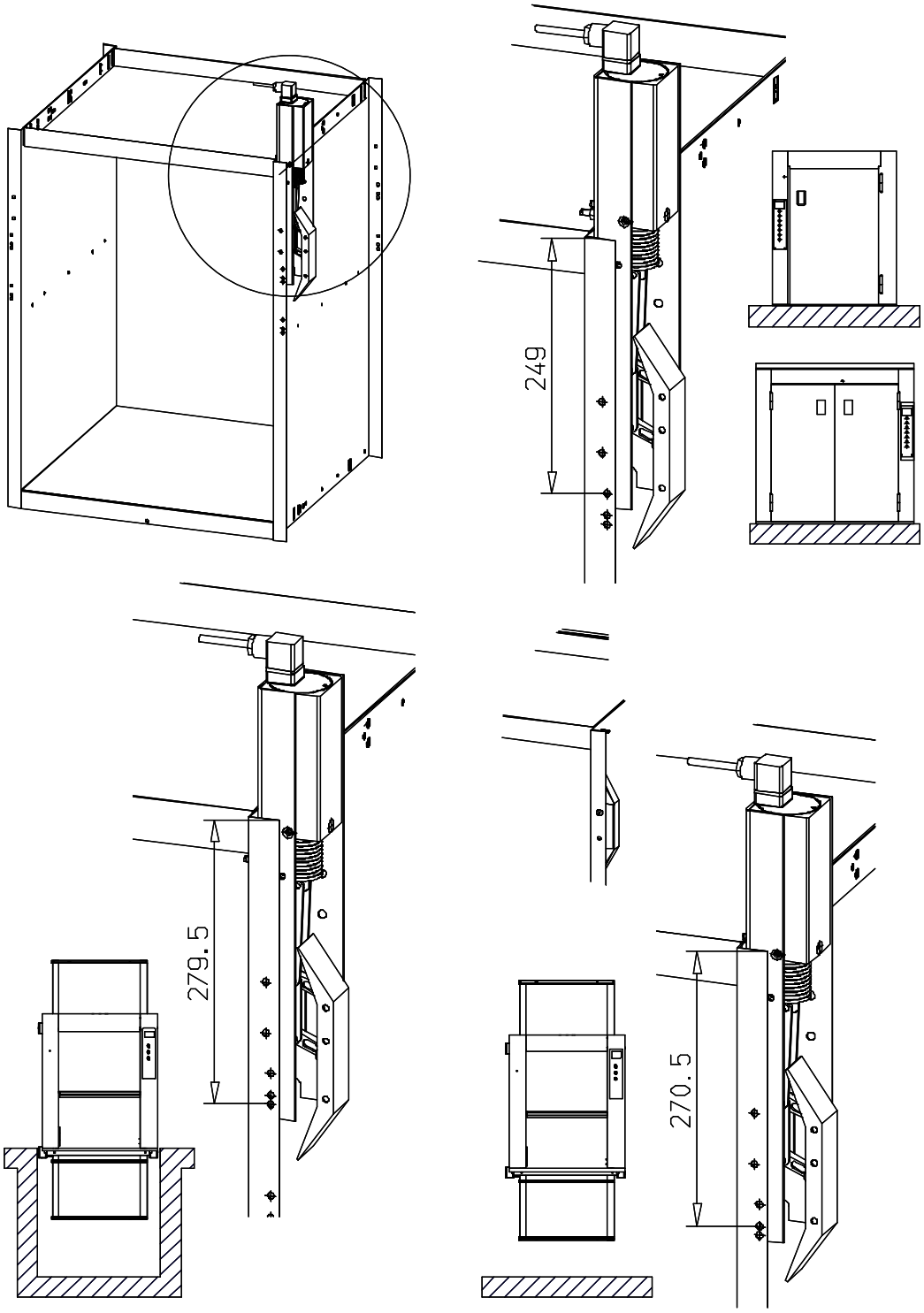
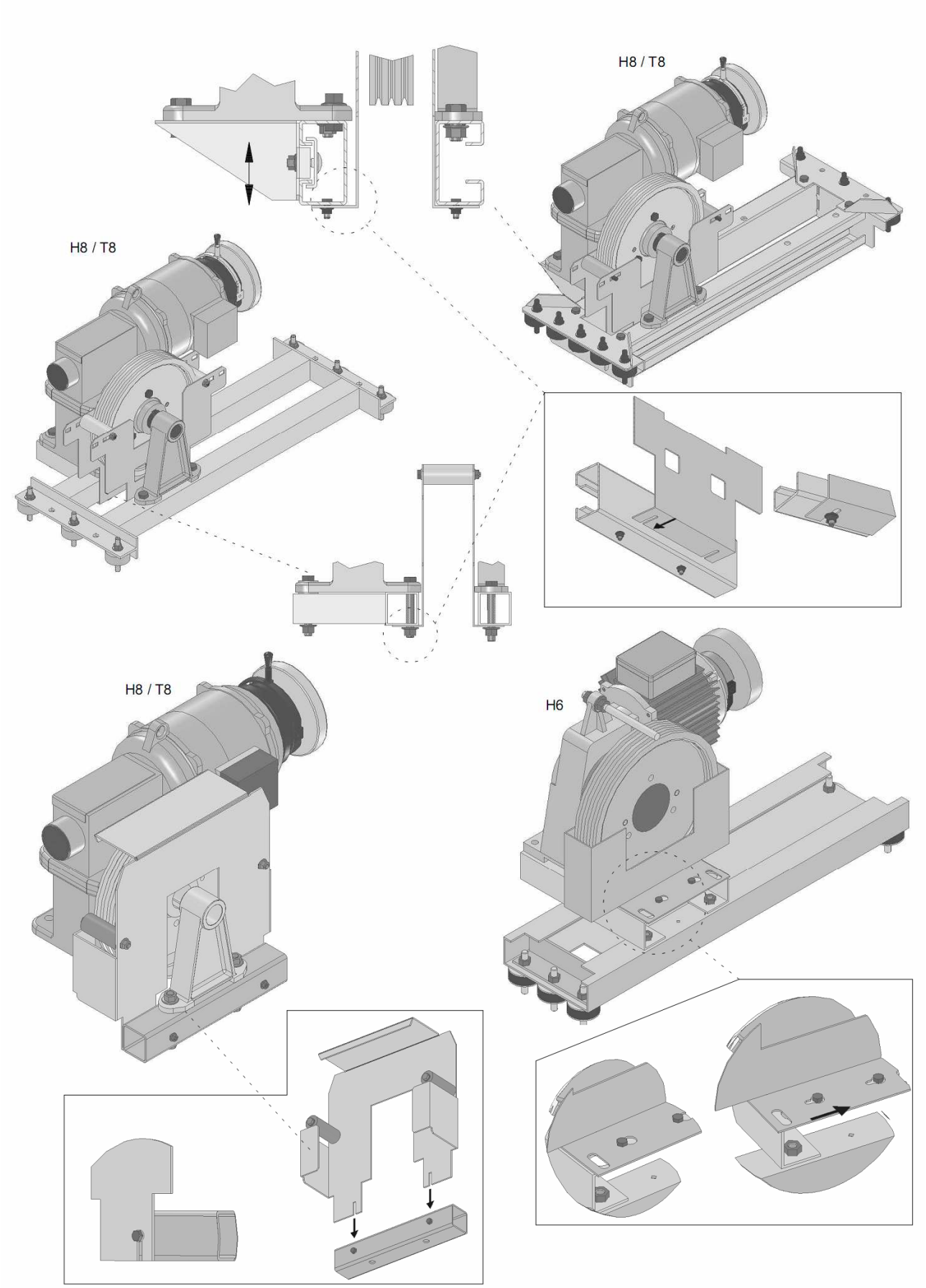
5-60004-0565 Защитный кожух ведущего шкива